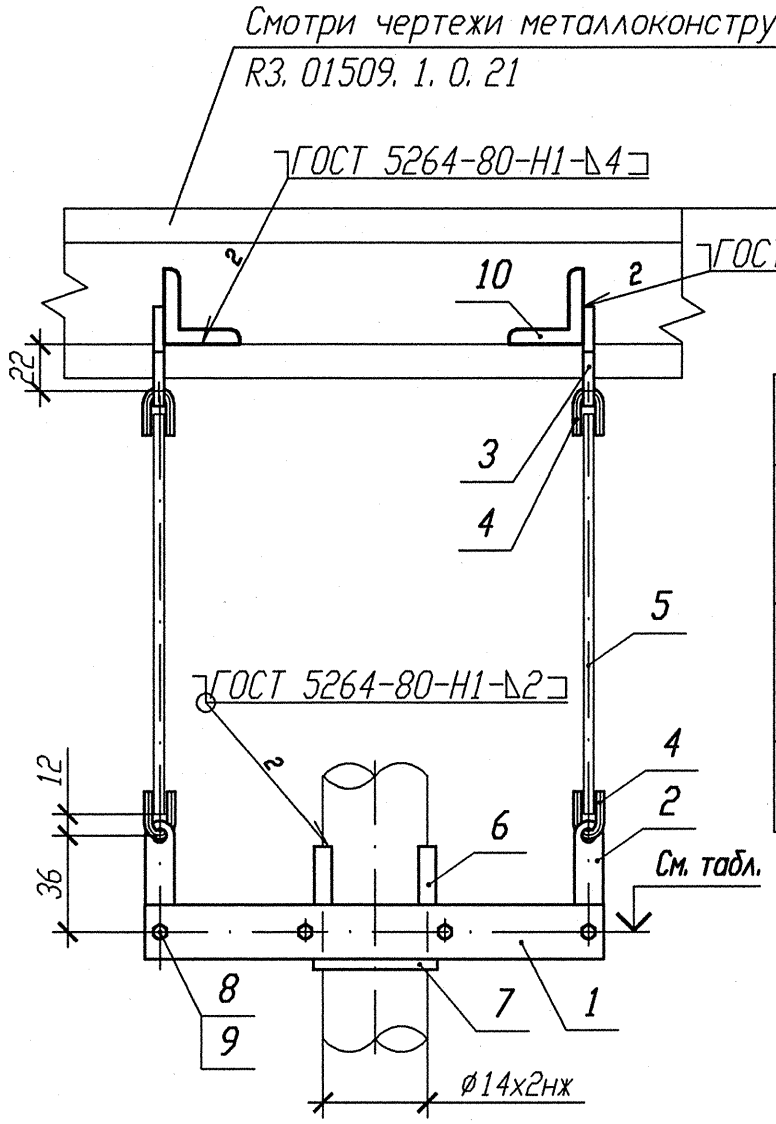

Номер опоры	3TV10Y003	3TV10Y005	3TV10Y012	3TV10Y013
Нагрузка на опору Pz(кН)	0, 105	0, 131	0, 085	0, 067
Отметка опоры	+15, 180	+14, 294	+14, 765	+15, 258
Изометрич. чертеж	3TV11Z35	3TV11Z08	3TV11Z11	3TV11Z08

Деталь поз. 1

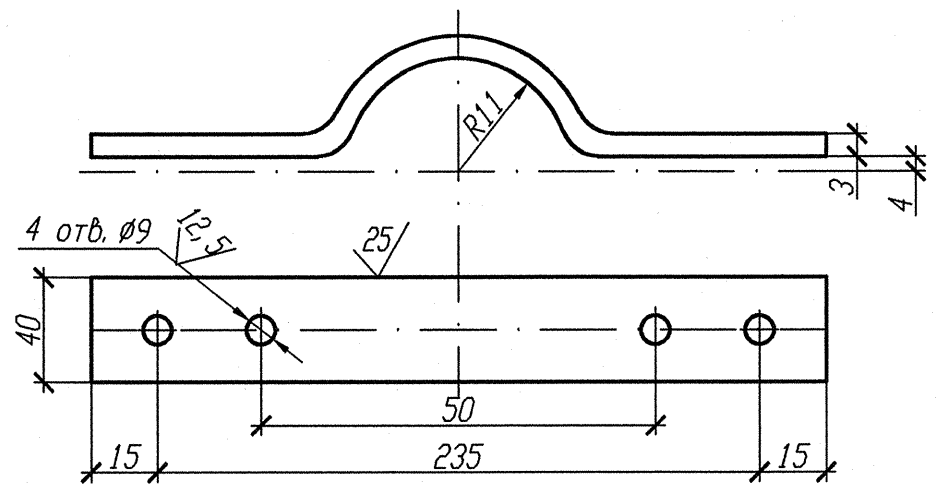

1 Привязку опоры смотри изометрический чертеж, указанный в таблице.
2 Сварку тяги с ушком производить по Л8-522. 000 СБ.
3 Длину поз. 5 уточнить на монтаже.
4 Максимальная нагрузка на опору Р дана с учетом сейсмического воздействия.
5 Спецификация составлена на одну опору.
6 Изготовить четыре комплекта.

Спецификация деталей

Поз.	Обозначение	Наименование	Кол.	Материал	Масса, кг ед.	Масса, кг общ.	Примечание
1	БК-1998783	Полухомут Лист Б-ПН 3х40х265	2	ОК360В-4-IV-Ст3сп-сВ ГОСТ 16523-97	0, 26	0, 52	
2	Л8-522. 001	Серьга	2	Б-ПН-6 ГОСТ 19903-74 Лист Ст3сп3-сВ ГОСТ 14637-89	0, 05	0, 1	
3	Л8-522. 003	Проушина	2	Б-ПН-6 ГОСТ 19903-74 Лист Ст3сп3-сВ ГОСТ14637-89	0, 08	0, 16	
4	Л8-522. 002	Ушко	4	В1-II-6 ГОСТ 2590-2006 Круг 20-2ГП-М1-Т0 ГОСТ 1050-88	0, 02	0, 08	
5	Л8-522. 004-23	Тяга	2	В1-II-6 ГОСТ 2590-2006 Круг 20-3ГП-М1-Т0 ГОСТ 1050-88	0, 22	0, 44	
6	Л8-508. 003-01	Накладка	2	Б-ПН-4 ГОСТ19903-74 Лист 12Х18Н10Т-М5г ГОСТ7350-77	0, 03	0, 06	
7	Л8-511. 002	Прокладка	1	Б-ПН-2 ГОСТ19903-74 Лист 12Х18Н10Т-М4г ГОСТ5582-75	0, 02	0, 02	
8	ГОСТ 7798-70	Болт М8-6дх25. 56. 35	4	35 ГОСТ 1050-88	0, 0148	0, 0592	
9	ГОСТ 5915-70	Гайка М8-6Н. 8. 35	8	35 ГОСТ 1050-88	0, 0055	0, 044	
10	ГОСТ 8509-93	Уголок В 50х50х5 l=300	2	Ст3 пс2-сВ ГОСТ 535-2005	1, 13	2, 26	
	ГОСТ 2246-70	Проволока		СВ-04Х19Н11М3		-	
	ГОСТ 9467-75	Электроды		УОНИИ 13/45		-	
				Итого:		3, 743	

АРХИВНЫЙ ЭКЗЕМПЛЯР

Инв. N подл. R3. 03732. 1. 0. 13
Лист 85

Изм.	Кол. уч.	Лист	Nдок.	Подпись	Дата
Инж. 2к.		Случевская			12.02
Пров. инж. 1к.		Швабинский			12.02
Пров. вед. инж.		Махотина			12.02
Н. контр.		Краснояров			13.02

R3. TC10. 3095. 013. 03. 00. 003

Ростовская АЭС Блок 3

Редукторное отделение Герметичная часть Трубопроводы отбора проб Рр больше 2. 2 МПа	Стадия	Лист	Листов
	Р		1

Подвеска простая
3TV10Y003, 3TV10Y005,
3TV10Y012, 3TV10Y013

ОАО "НИАЭП" 2013

Инв. N подл. | Подп. и дата | Взам. инв. N
R3. 03732. 1. 0. 13 | 12.02.13

Формат А3